→‖←28mm

2,98 x 2,98

28235

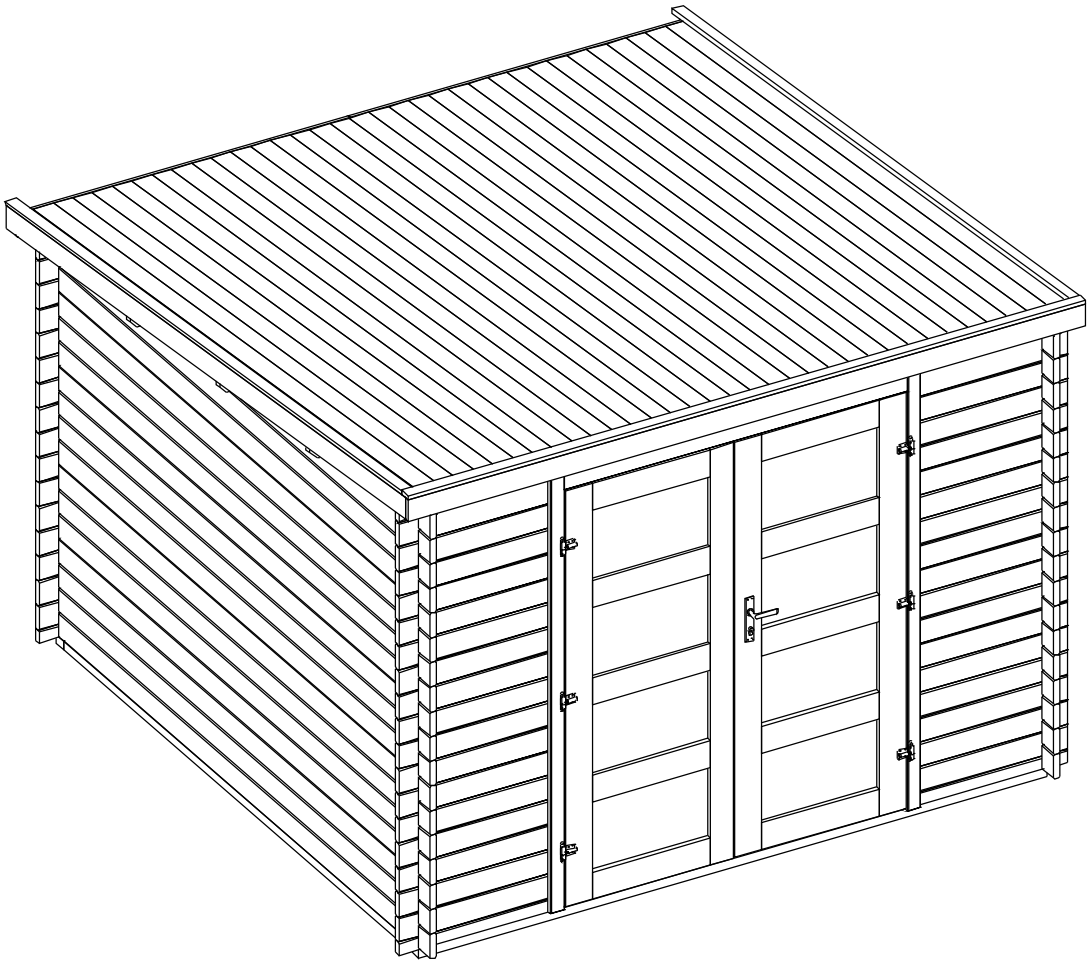

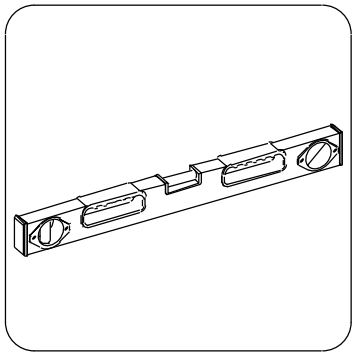

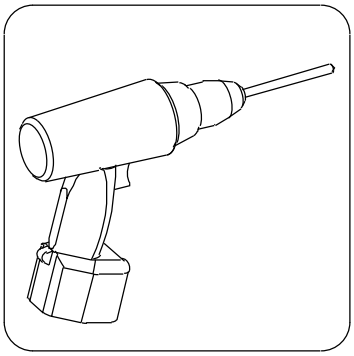

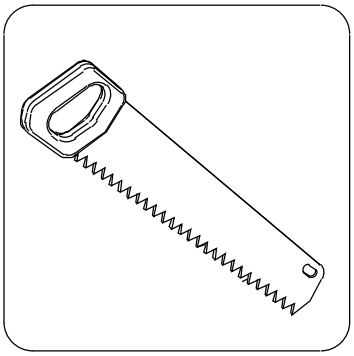

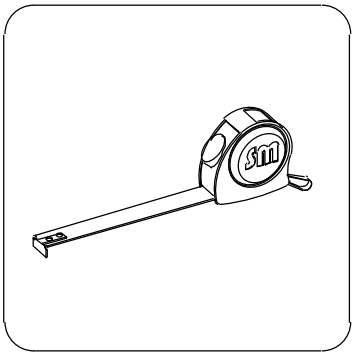

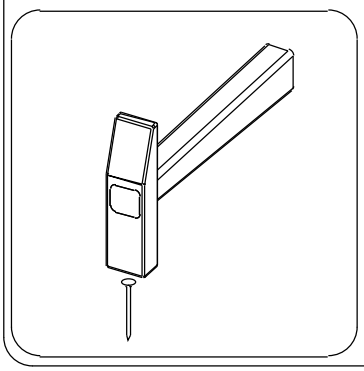

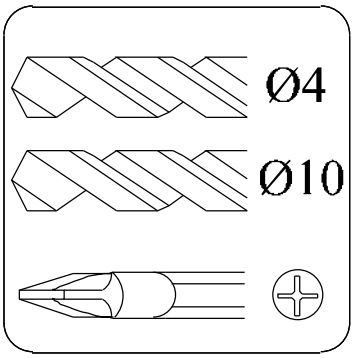

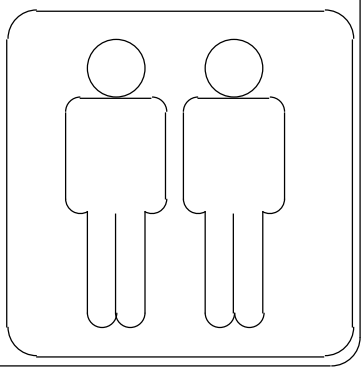

2/11 | →‖←28mm | 2,98 x 2,98 | **28235**

Dim.	Skizze	Pos.	Länge (mm)	Stck.	Name	Ref.
60 / 40		1	2800	2	Fundamentbalken	283001
		2	2680	6	Fundamentbalken	283002
28 / 55		3	692	2	Front Brett	280254
		4	2980	1	Zurück Brett	280006
28 / 121		5	2980	32	Seiten Brett	280007
		6	2980	15	Zurück Brett	280007
		7	692	34	Front Brett	280255
28 / 110		8	2980	2	Front/zurück Brett	281061
28 / 65		11	782	2	Seiten Brett	282062
28 / 121		10	1476	2	Seiten Brett	282063
		9	2980	2	Seiten Brett	282064
28 / 120		12	2980	3	Sparren	284079
19 / 88 (110)		13	2740	32 (25)	Bodenbretter	283503
15 / 88 (110)		14	3050	34 (27)	Dachbretter	284539

Alle maßen ca +/-3%

Dim.	Skizze	Pos.	Länge (mm)	Stck.	Name	Ref.
14 / 98		15	3100	2	Windbretter	285083
		16	3018	1	Windbretter	285071
48 / 19		17	3070	2	Leiste	286535
		18	3018	1	Leiste	286534
28 / 28		19	1490	2	Wind Brett	286080
98 / 14		20	1490	2	Wind Brett	286079
30 / 25		21	2750	3	Bodenleiste	283302
		22	555	2	Bodenleiste	283311
		23	3100	4	Bitume	285522
		TR1	1960	1	Türrahmen links	289242
		TR2	1960	1	Türrahmen rechs	289243
		TR3	1580	1	Über Türrahmen	289244
		TR4	1510	1	Türstufe	289245
T2 / T1		T1	1850x 765	1	Tür	289019 T1
		T2	1850x 765	1	Tür	289019 T2

Alle maßen ca +/-3%

	Pos.	Dim	Quant.
		Ø3.5 x 40	70
		Ø5.0 x 100	20
		Ø2.0 x 40 Ø2.0 x 50	200 170
		Ø2.0 x 16	48

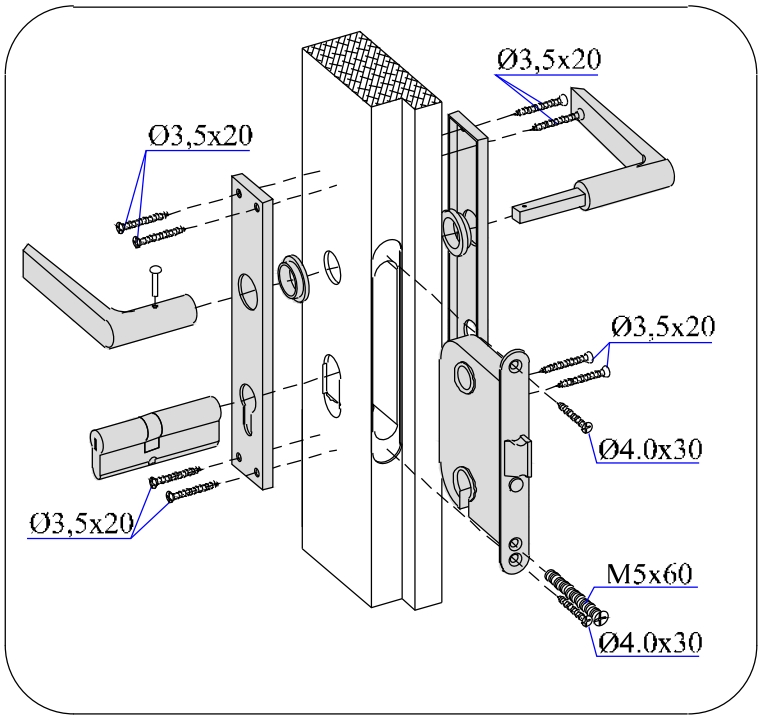

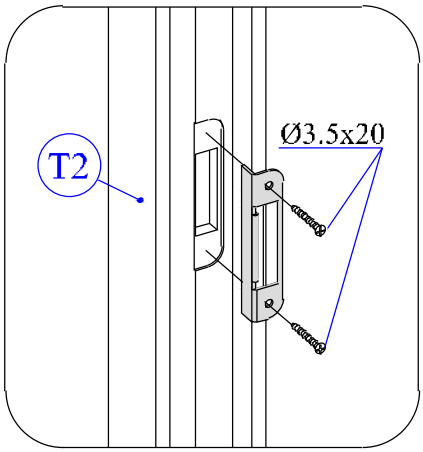

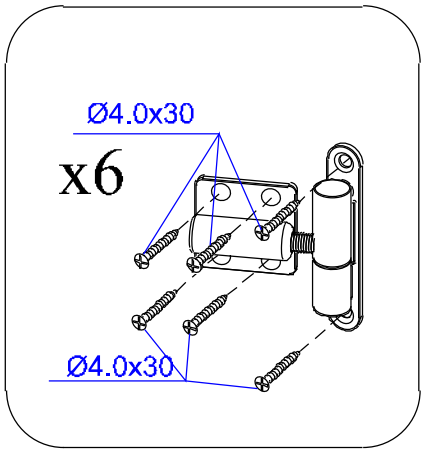

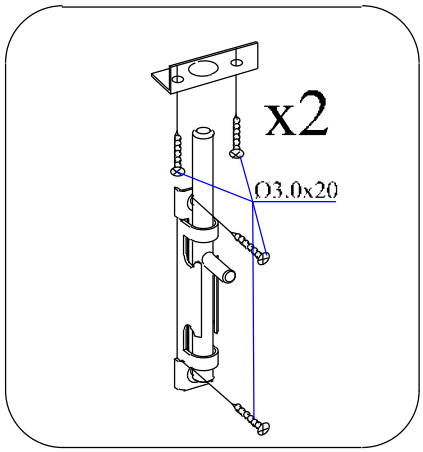

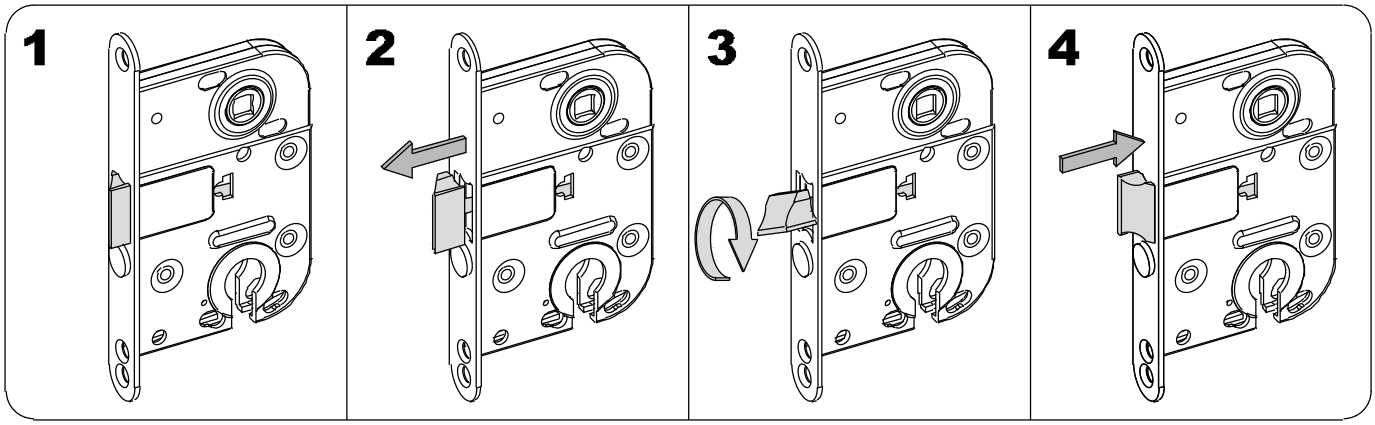

Alle maßen ca +/-3%

→‖←28mm

2,98 x 2,98

28235

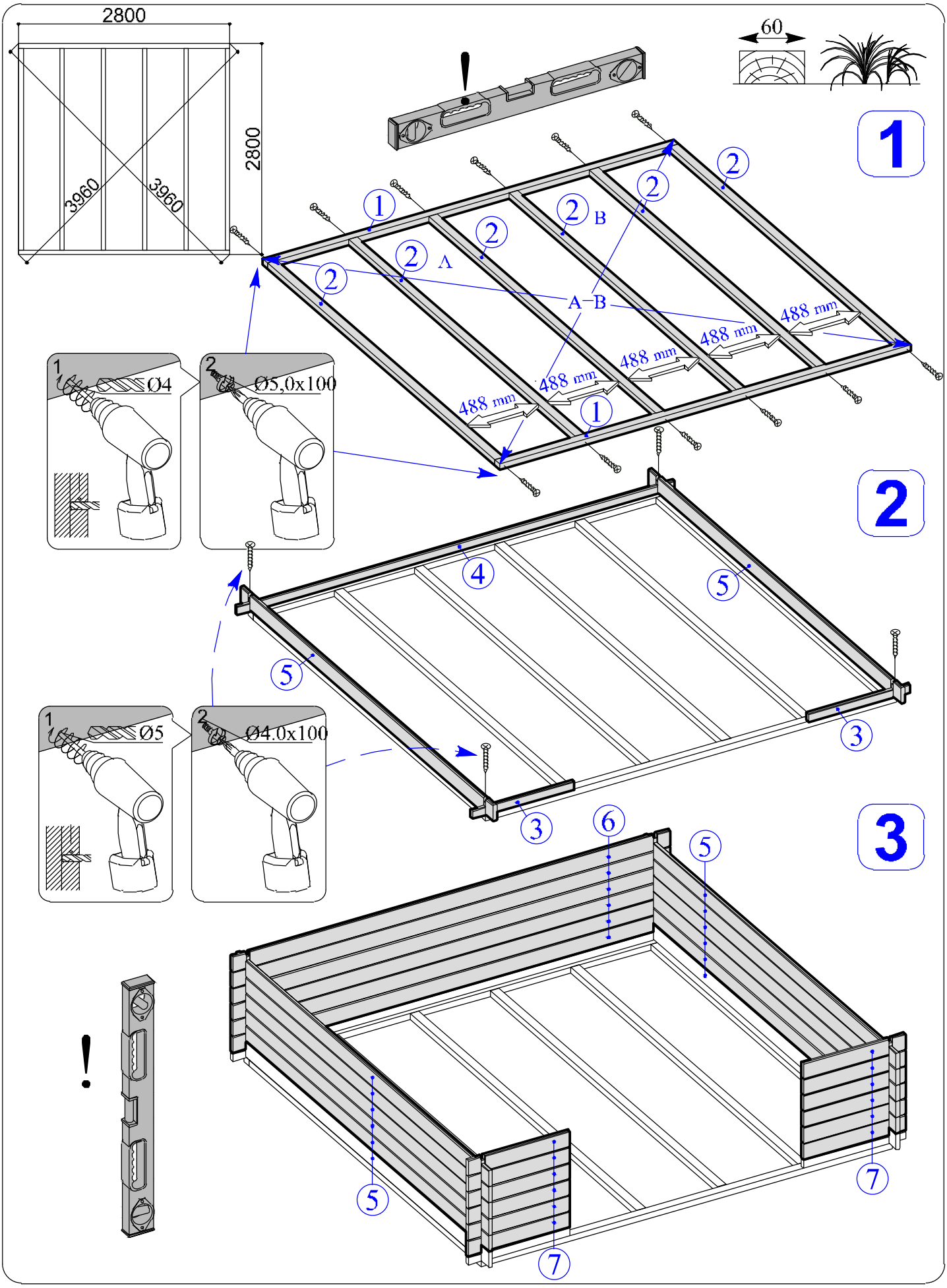

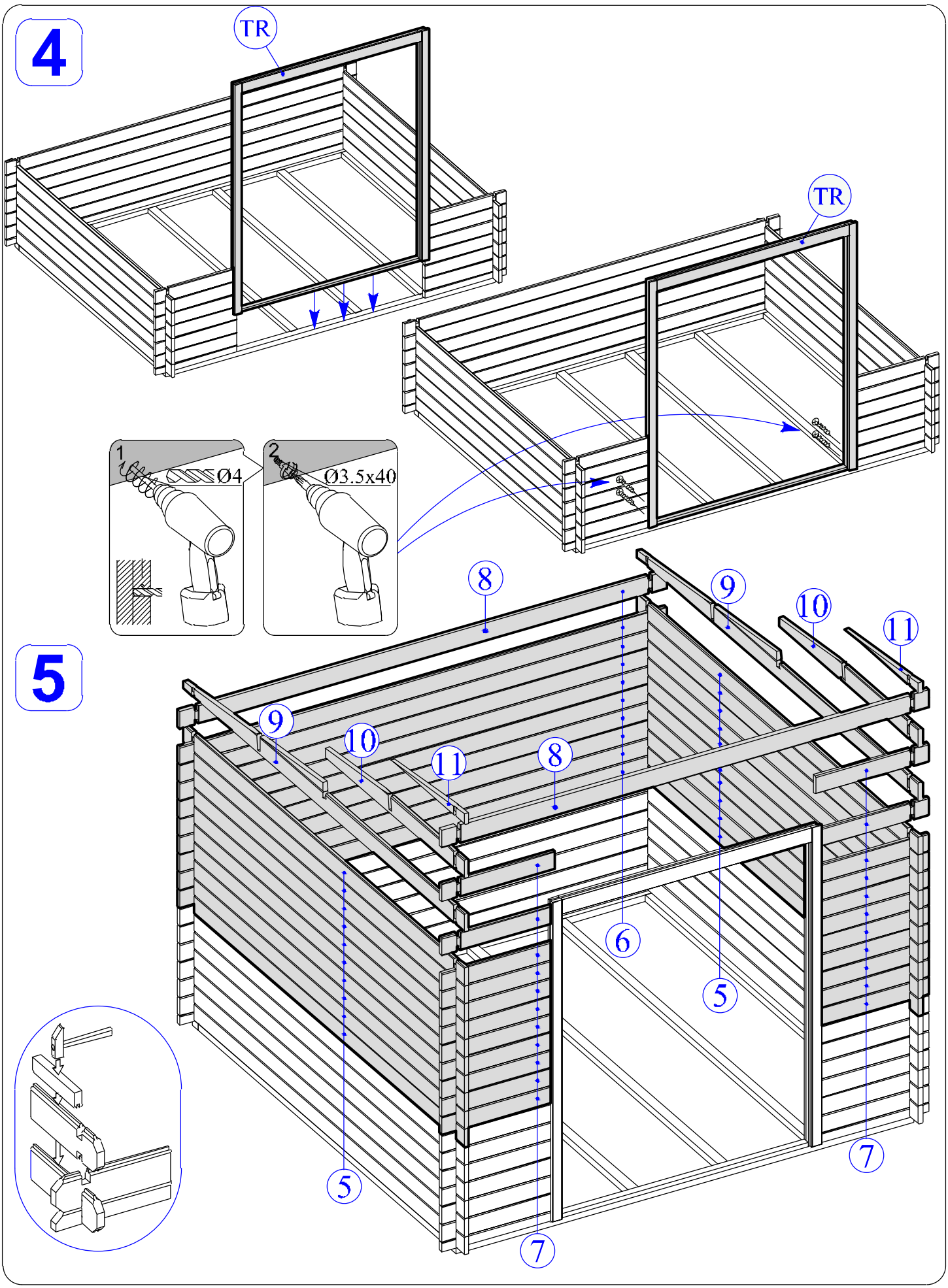
4
TR
TR
1
Ø4
2
Ø3.5x40
5
8
9
10
11
9
10
11
8
6
5
5
7
7

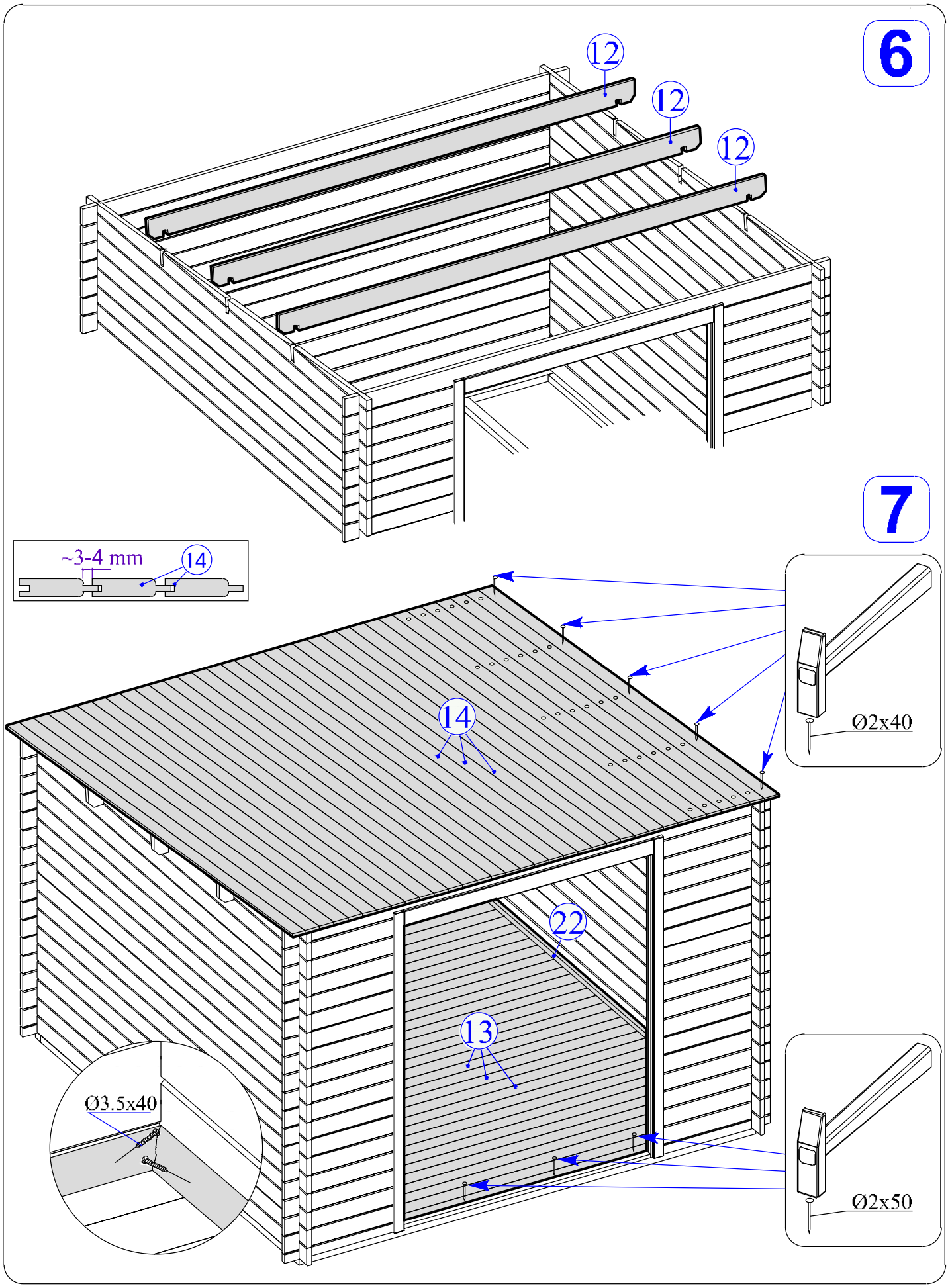
6
12
12
12
7
~3-4 mm
14
14
Ø2x40
22
13
Ø3.5x40
Ø2x50

8

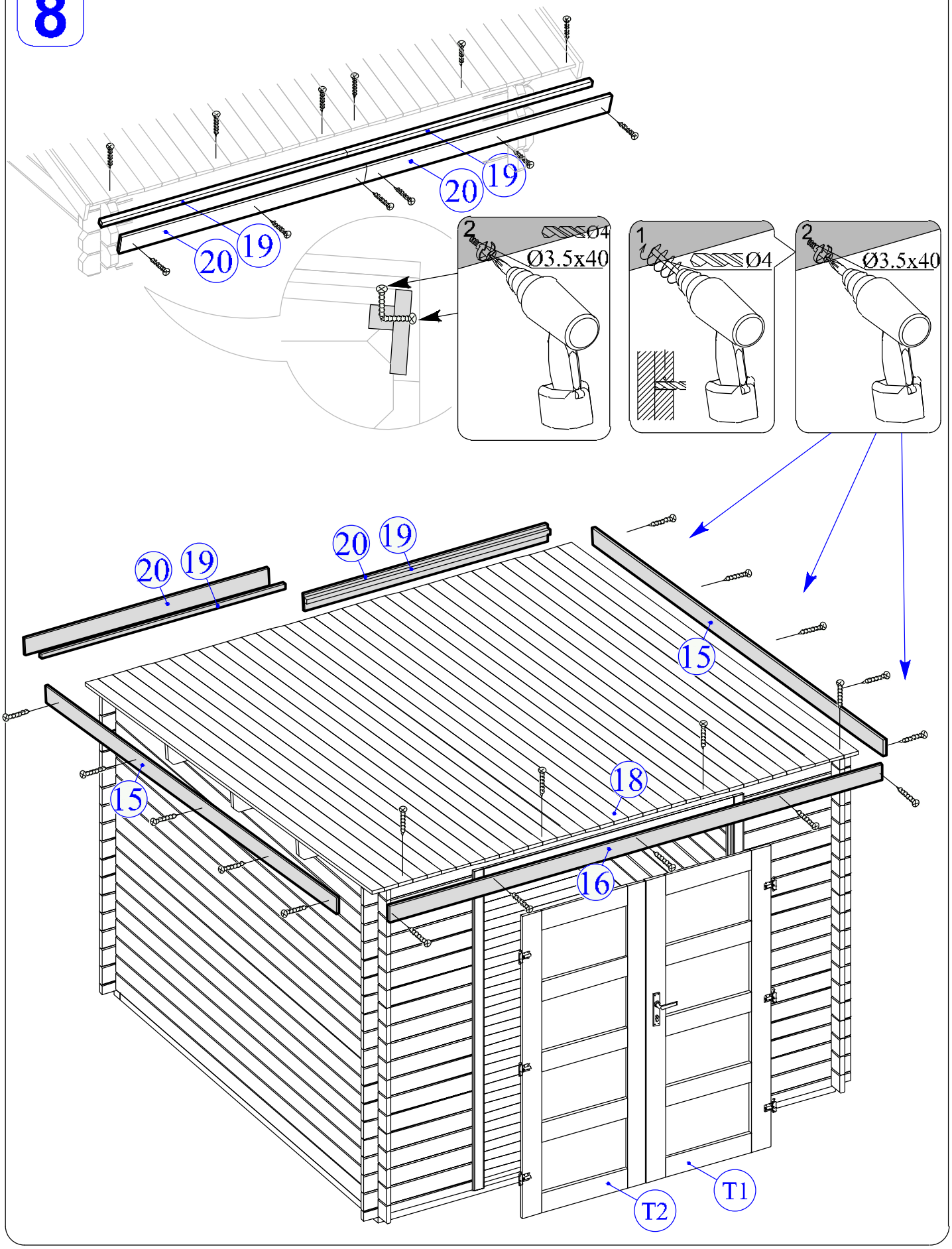

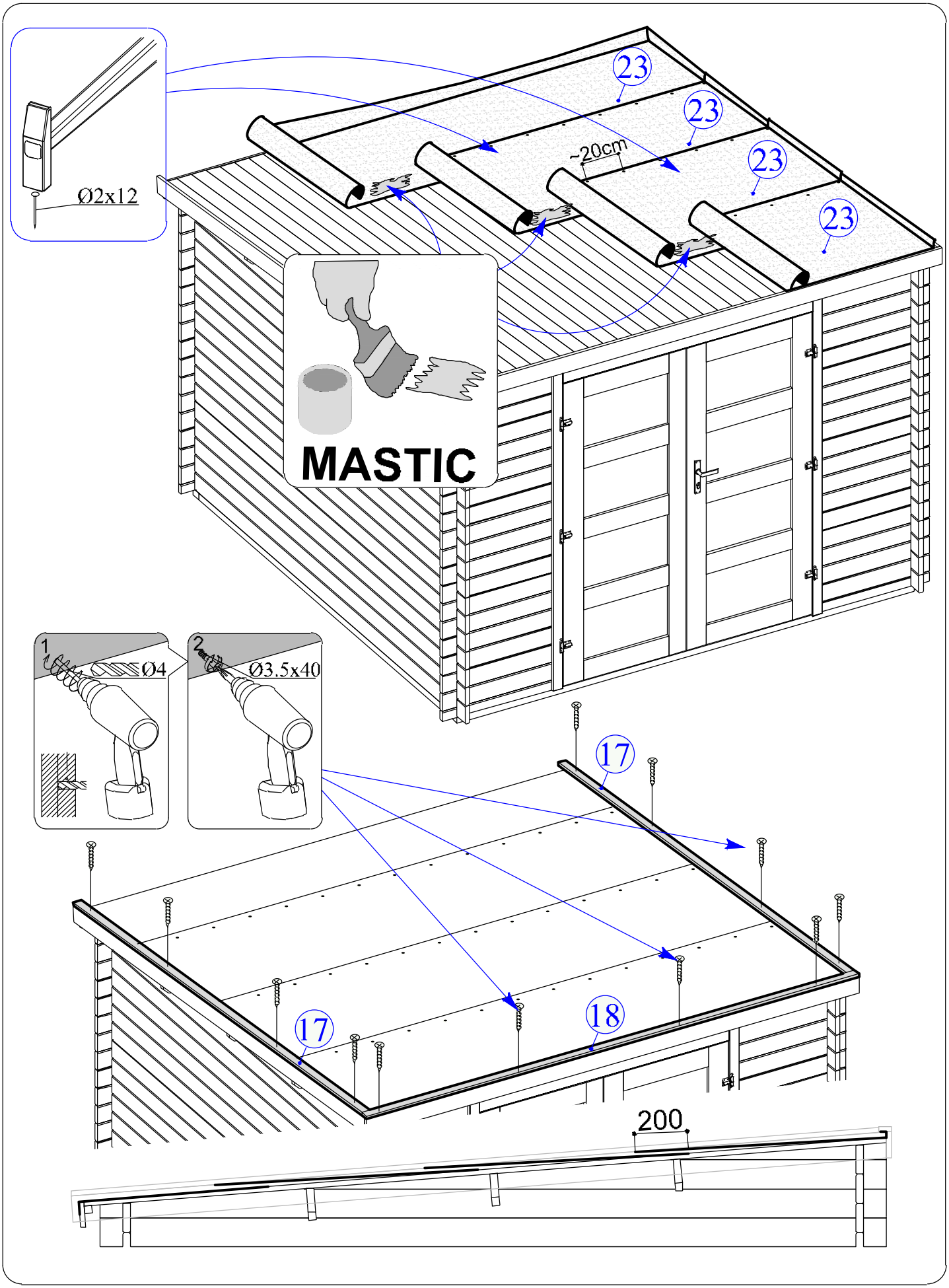
Ø2x12
23
23
23
23
~20cm
MASTIC
1
Ø4
2
Ø3.5x40
17
17
18
200

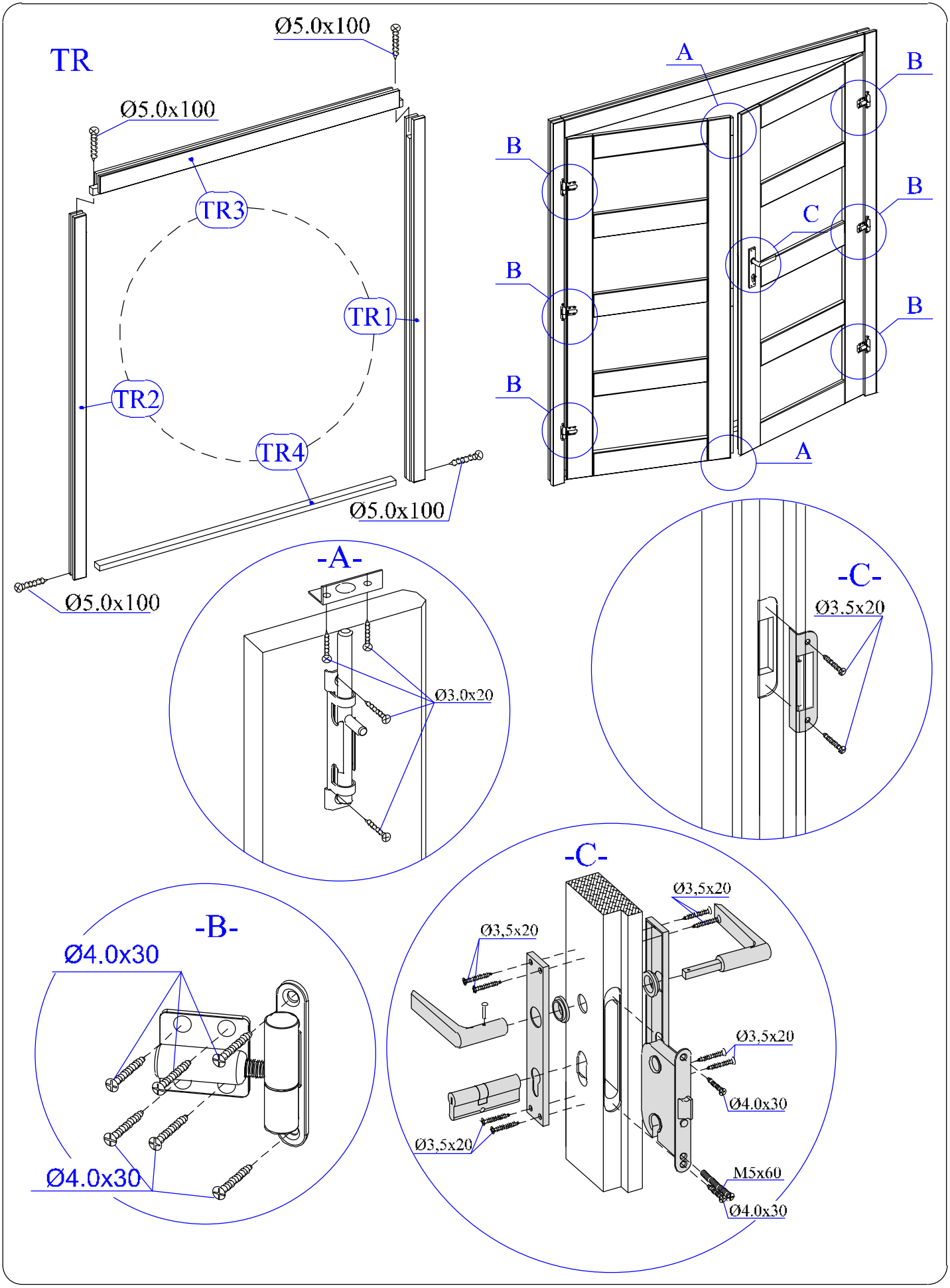
TR
Ø5.0x100
Ø5.0x100
TR3
TR1
TR2
TR4
Ø5.0x100
Ø5.0x100
A
B
B
B
B
B
B
C
A
-A-
Ø3.0x20
-C-
Ø3.5x20
-B-
Ø4.0x30
Ø4.0x30
-C-
Ø3,5x20
Ø3,5x20
Ø3,5x20
Ø3,5x20
Ø4.0x30
M5x60
Ø4.0x30

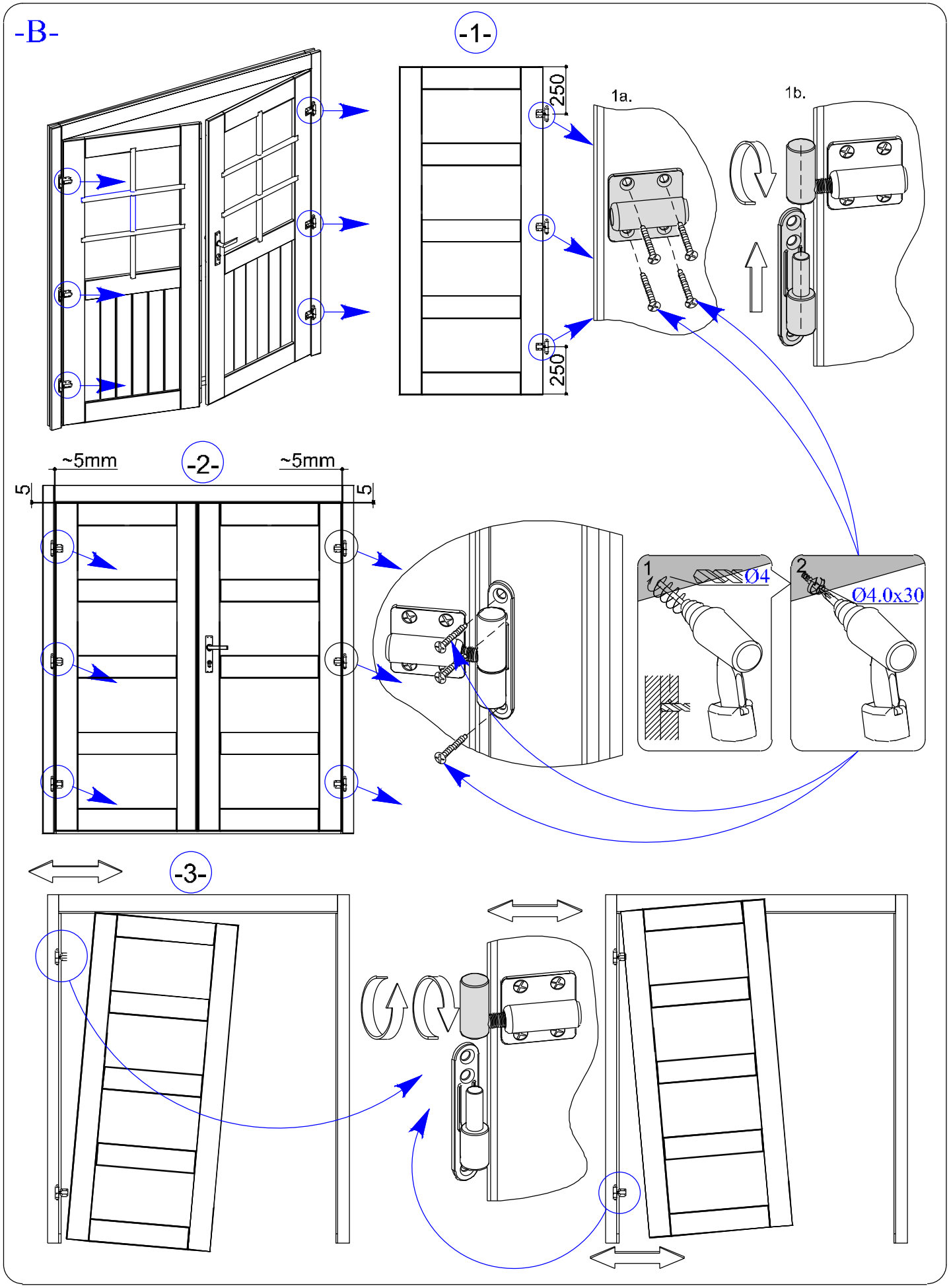
-B-
-1-
250
250
1a.
1b.
~5mm
-2-
~5mm
5
5
1
Ø4
2
Ø4.0x30
-3-